Technisches Datenblatt

Produktmerkmale

Infrarotstrahler für UH 12 elektrisch 230 V / 1N		
Modell	**SAP -Code**	00001558
IL 1	**Eine Gruppe von Artikeln - Web**	Fritteuse und Pommeswärmer



SAP -Code	00001558	**Nettogewicht / kg]**	2.00
Netzbreite [MM]	270	**Power Electric [KW]**	0.500
Nettentiefe [MM]	329	**Wird geladen**	230 V / 1N - 50 Hz
Nettohöhe [MM]	527		

RM GASTRO, s.r.o.,
Třída Čs. armády 816,
391 81 Veselí nad Lužnicí 1, ID:49825062

Technisches Datenblatt

Technische Zeichnung

Infrarotstrahler für UH 12 elektrisch 230 V / 1N		
Modell	**SAP -Code**	00001558
IL 1	**Eine Gruppe von Artikeln - Web**	Fritteuse und Pommeswärmer

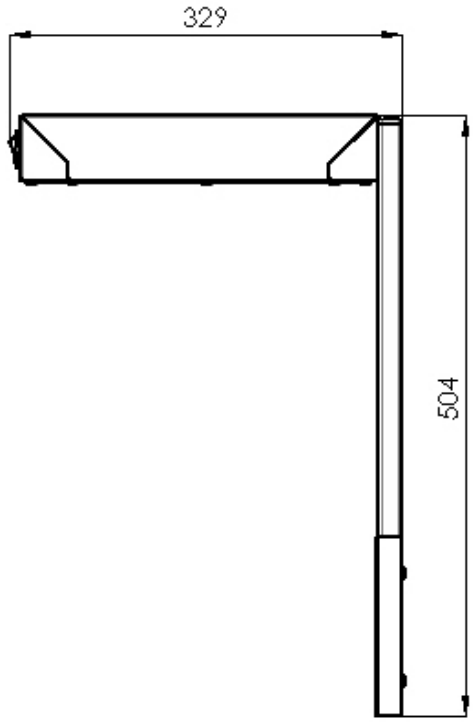

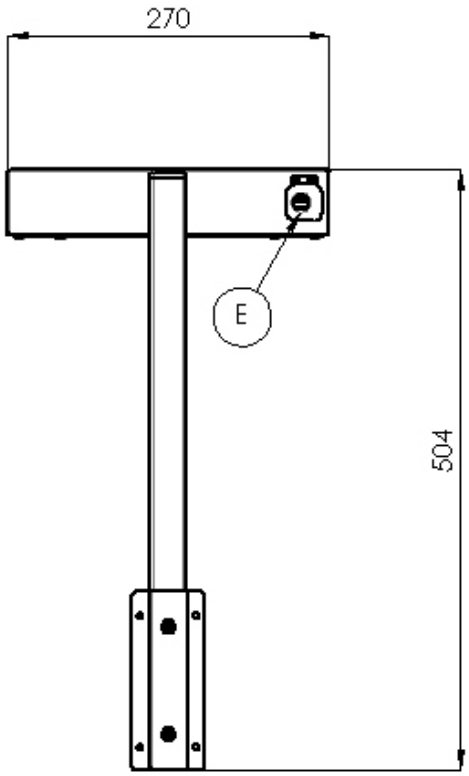

RM GASTRO, s.r.o.,
Třída Čs. armády 816,
391 81 Veselí nad Lužnicí 1, ID:49825062

Technisches Datenblatt

technische Parameter

Infrarotstrahler für UH 12 elektrisch 230 V / 1N		
Modell	**SAP -Code**	00001558
IL 1	**Eine Gruppe von Artikeln - Web**	Fritteuse und Pommeswärmer

1. **SAP -Code:**
   00001558
2. **Netzbreite [MM]:**
   270
3. **Nettentiefe [MM]:**
   329
4. **Nettohöhe [MM]:**
   527
5. **Nettogewicht / kg]:**
   2.00
6. **Bruttobreite [MM]:**
   470
7. **Grobtiefe [MM]:**
   435
8. **Bruttohöhe [MM]:**
   230
9. **Bruttogewicht [kg]:**
   3.00
10. **Gerätetyp:**
    Neutrales Gerät
11. **Power Electric [KW]:**
    0.500
12. **Wird geladen:**
    230 V / 1N - 50 Hz

RM GASTRO, s.r.o.,
Třída Čs. armády 816,
391 81 Veselí nad Lužnicí 1, ID:49825062